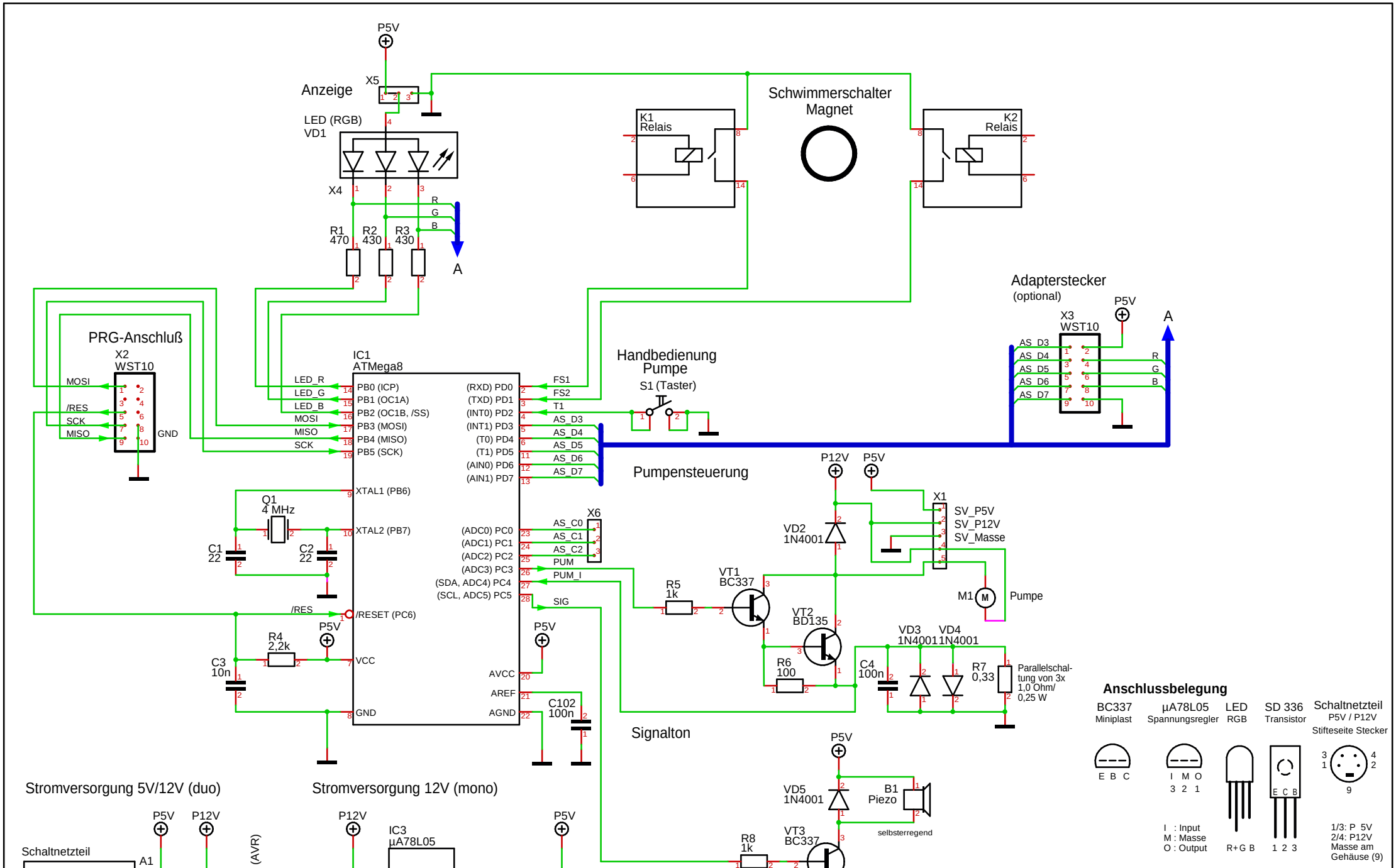
P5V
Anzeige
X5
LED (RGB)
VD1
X4
R
G
B
R1 470
R2 430
R3 430
A
K1 Relais
Schwimmerschalter Magnet
K2 Relais
Adapterstecker (optional)
X3 WST10
AS_D3
AS_D4
AS_D5
AS_D6
AS_D7
PRG-Anschluß
X2 WST10
MOSI
/RES
SCK
MISO
GND
IC1 ATMega8
LED_R
LED_G
LED_B
PB0 (ICP)
PB1 (OC1A)
PB2 (OC1B, /SS)
PB3 (MOSI)
PB4 (MISO)
PB5 (SCK)
(RXD) PD0
(TXD) PD1
(INT0) PD2
(INT1) PD3
(T0) PD4
(T1) PD5
(AIN0) PD6
(AIN1) PD7
FS1
FS2
T1
Handbedienung Pumpe
S1 (Taster)
Pumpensteuerung
XTAL1 (PB6)
XTAL2 (PB7)
Q1 4 MHz
C1 22
C2 22
/RESET (PC6)
R4 2,2k
C3 10n
VCC
GND
(ADC0) PC0
(ADC1) PC1
(ADC2) PC2
(ADC3) PC3
(SDA, ADC4) PC4
(SCL, ADC5) PC5
AS_C0
AS_C1
AS_C2
PUM
PUM_I
SIG
X6
AVCC
AREF
AGND
C102 100n
P12V
VD2 1N4001
X1
SV_P5V
SV_P12V
SV_Masse
M1
Pumpe
R5 1k
VT1 BC337
VT2 BD135
R6 100
C4 100n
VD3 1N4001
VD4 1N4001
R7 0,33
Parallelschaltung von 3x 1,0 Ohm/ 0,25 W
Signalton
VD5 1N4001
B1 Piezo
selbsterregend
R8 1k
VT3 BC337
Stromversorgung 5V/12V (duo)
Schaltnetzteil
A1
(AVR)
C101 100n
Stromversorgung 12V (mono)
IC3 µA78L05
IN
OUT
GND
C301 100n
C302 100n
C303 10µ
Anschlussbelegung
BC337 Miniplast
µA78L05 Spannungsregler
LED RGB
SD 336 Transistor
Schaltnetzteil P5V / P12V Stifteseite Stecker
E B C
I M O
3 2 1
I : Input
M : Masse
O : Output
R+G B
E C B
1 2 3
1/3: P 5V
2/4: P12V
Masse am Gehäuse (9)
Maßstab
Datei 193 SHA
Zeichner Bauer
Blatt 1 von 1
Version 0813
Titel
Steuerung Hebeanlage SHA
Ausgabe 19.03.18
Entwickler Amatronik
Projekt Entwässerung