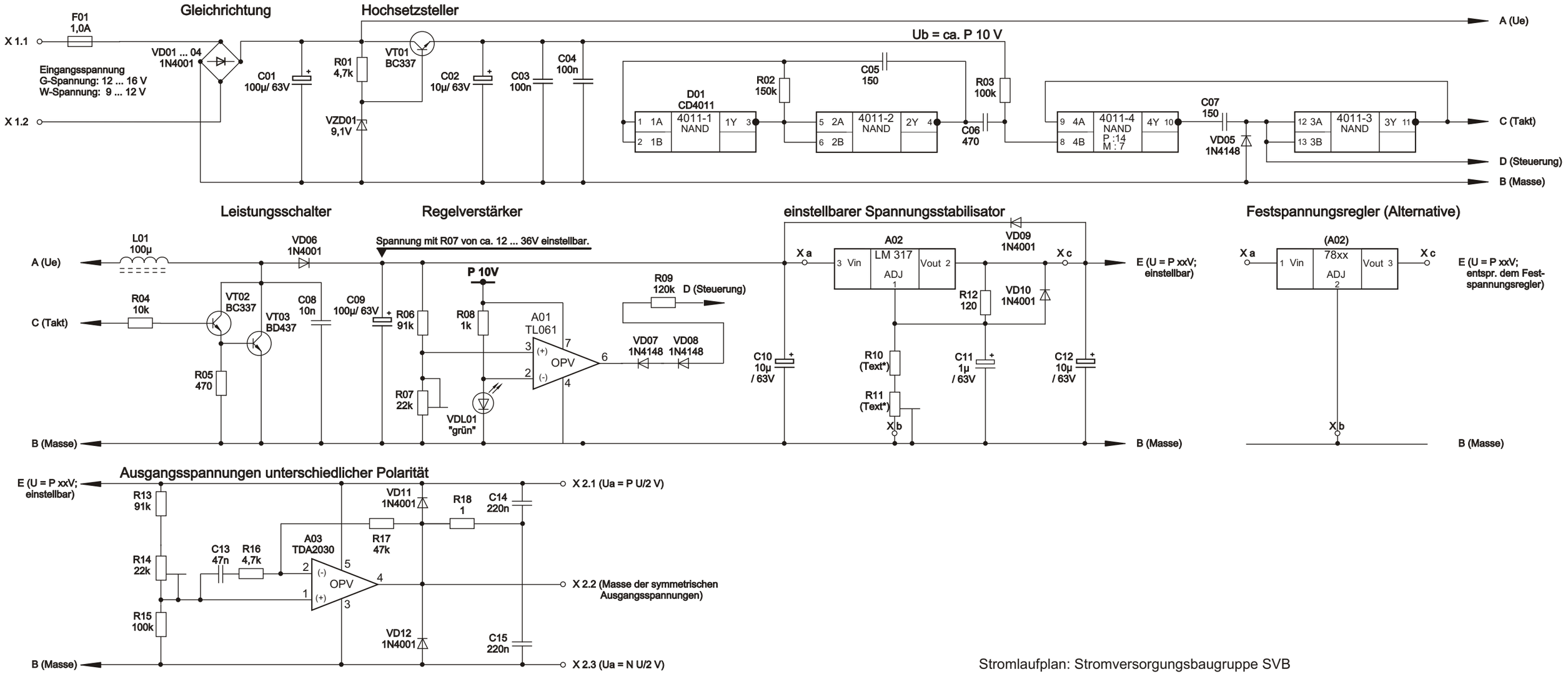

Stromlaufplan: Stromversorgungsbaugruppe SVB