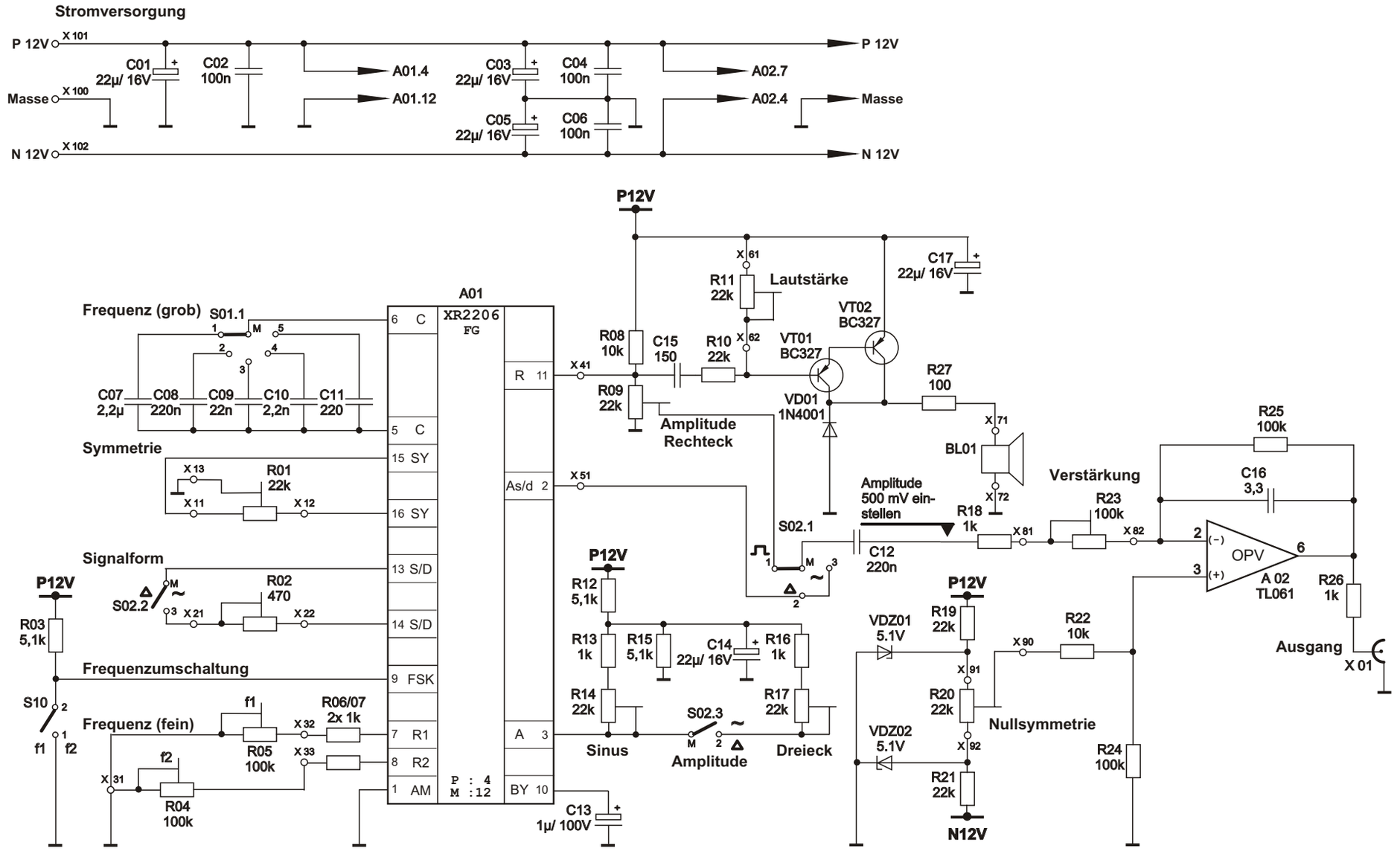
Stromversorgung
P 12V
X 101
C01
22µ/ 16V
C02
100n
A01.4
A01.12
C03
22µ/ 16V
C04
100n
A02.7
A02.4
Masse
X 100
C05
22µ/ 16V
C06
100n
N 12V
X 102
A01
XR2206
FG
Frequenz (grob)
S01.1
C07
2,2µ
C08
220n
C09
22n
C10
2,2n
C11
220
Symmetrie
R01
22k
Signalform
S02.2
R02
470
R03
5,1k
Frequenzumschaltung
S10
f1
f2
Frequenz (fein)
R05
100k
R06/07
2x 1k
R04
100k
6 C
5 C
15 SY
16 SY
13 S/D
14 S/D
9 FSK
7 R1
8 R2
1 AM
R 11
As/d 2
A 3
BY 10
P : 4
M :12
R08
10k
R09
22k
C15
150
R10
22k
R11
22k
Lautstärke
VT01
BC327
VT02
BC327
VD01
1N4001
Amplitude
Rechteck
C17
22µ/ 16V
R27
100
BL01
Amplitude
500 mV ein-
stellen
S02.1
C12
220n
R18
1k
R23
100k
Verstärkung
R25
100k
C16
3,3
OPV
A 02
TL061
R26
1k
Ausgang
X 01
R12
5,1k
R13
1k
R15
5,1k
C14
22µ/ 16V
R16
1k
R14
22k
R17
22k
S02.3
Sinus
Amplitude
Dreieck
C13
1µ/ 100V
VDZ01
5.1V
VDZ02
5.1V
R19
22k
R20
22k
R21
22k
R22
10k
Nullsymmetrie
R24
100k
N12V