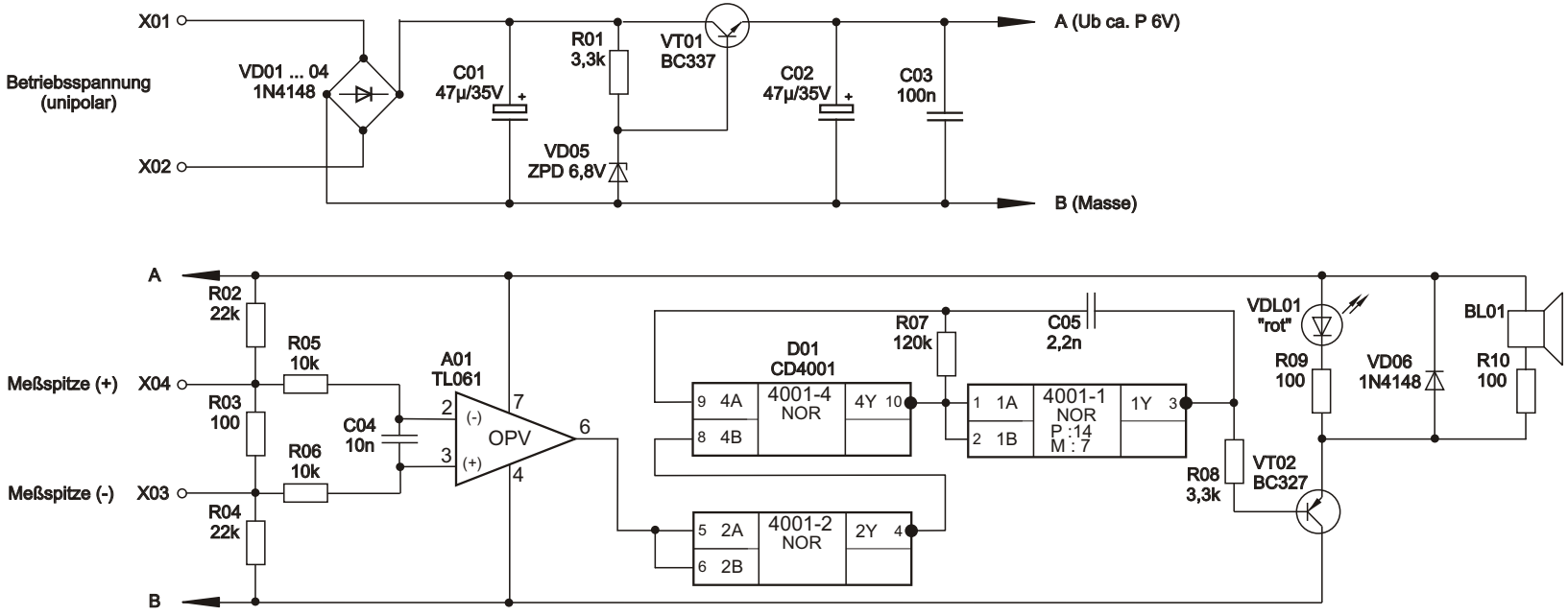Stromlaufplan der Baugruppe DGP